管理用扉標示板（遮音壁開口部標示板）

（MDOR-A4 H200）

設 置 図

S=1:18

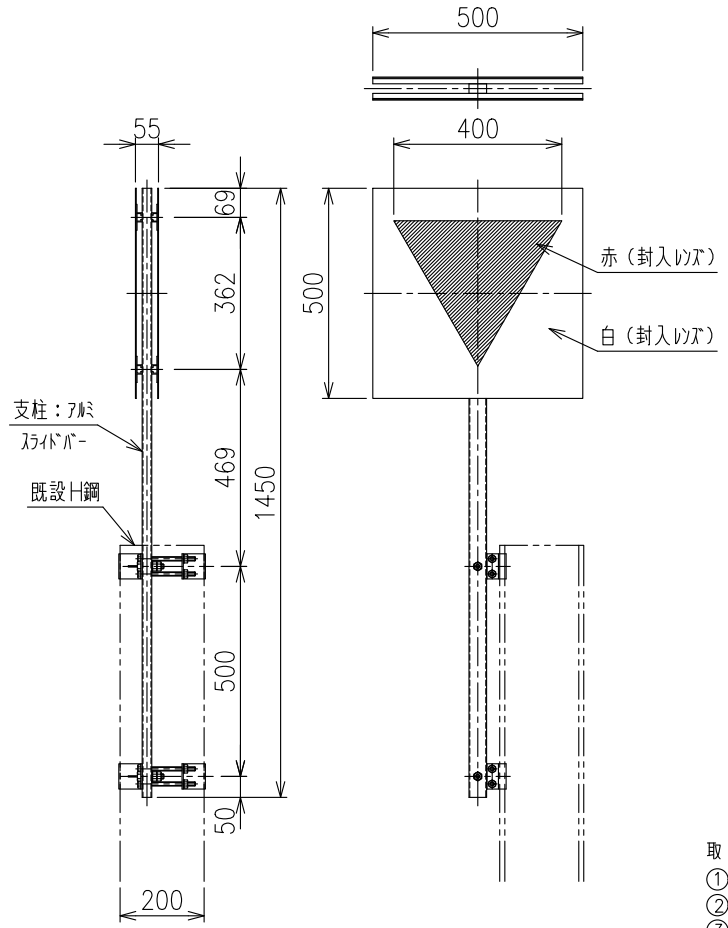

詳 細 図

S=1:5

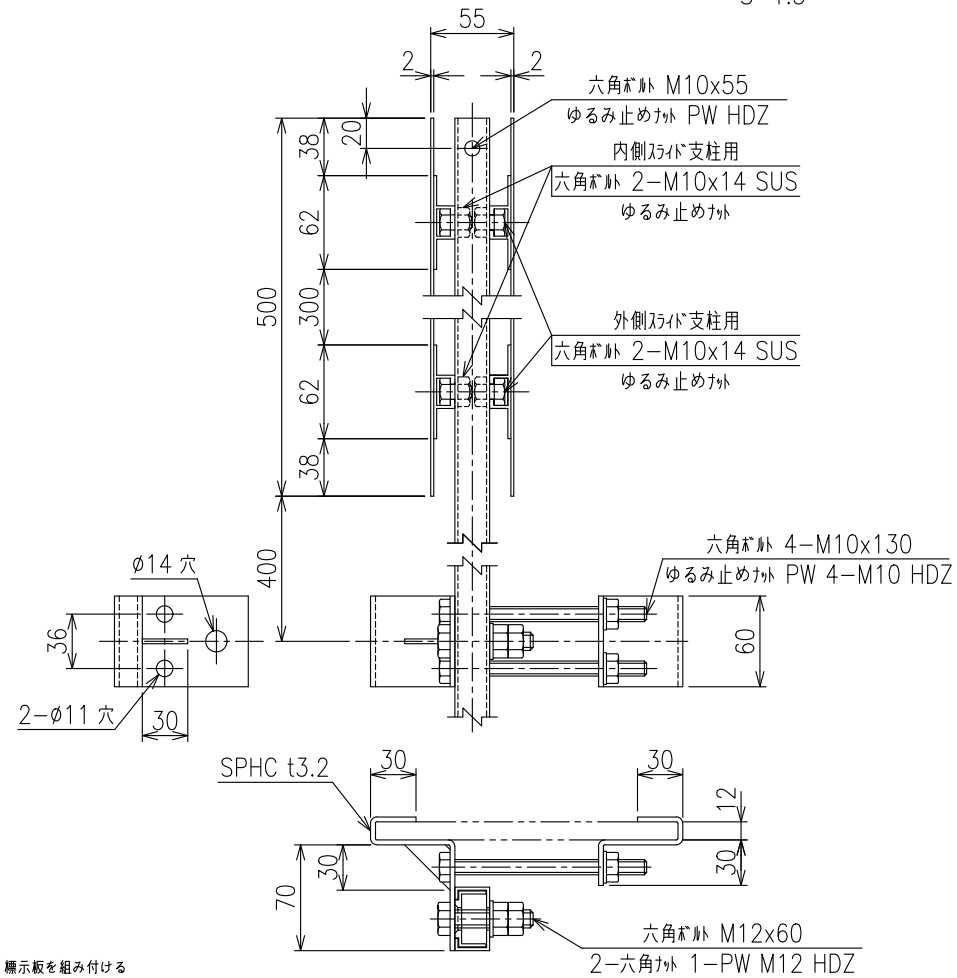

取 付 方 法

①支柱をスライドさせて外し、標示板を組み付ける

②再びスライドさせて元に戻し、支柱先端の穴をM10x55のボルトで締付ける

③既設H鋼にH鋼金具を取付け、M12x60のボルトで支柱を固定する

株式会社カシムラ